Тумба для обуви

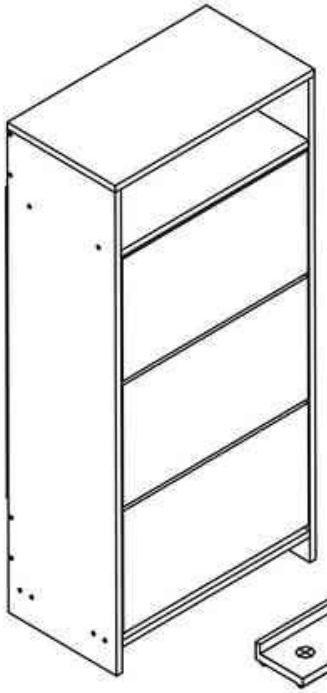

Детали:

1.	(ОВА1)	Левая стенка	1144*300*16 - 1 шт.
2.	(ОВА2)	Правая стенка	1144*300*16 - 1 шт.
3.	(ОВА3)	Верхняя крышка	550*300*16 - 1 шт.
4.	(ОВА4)	Полка жесткая	518*284*16 - 1 шт.
5.	(ОВА5)	Жесткость	518*208*16 - 2 шт.
6.	(ОВА14)	Цоколь нижний	518*96*16 - 2 шт.
7.	(ОВА12)	Фасад тумбы	289*512*16 - 3 шт.
8.	(ОВА6)	Накладка ящика	140*514*16 - 1 шт.
9.	(ОВА15)	Делитель 1	502*135*10 - 6 шт.
10.	(ОВА16)	Делитель 2	502*85*10 - 3 шт.

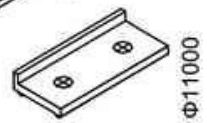

x4



x20

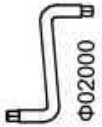

x1

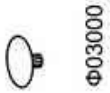

x20

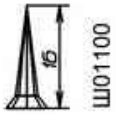

x18

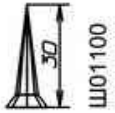

x4



x26

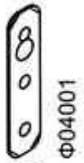

x2

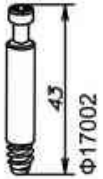

x4



x4



x4

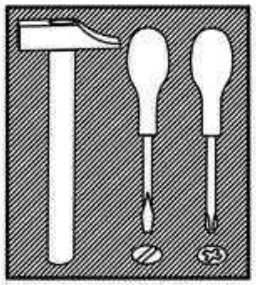

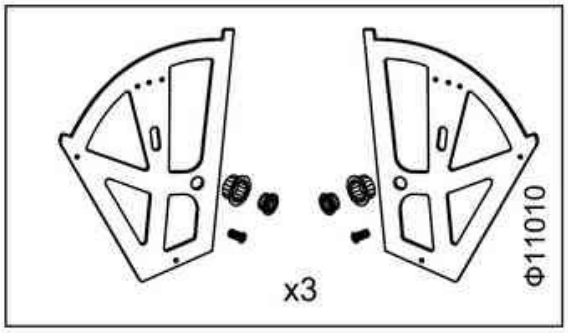

x3

1 Схема сборки.

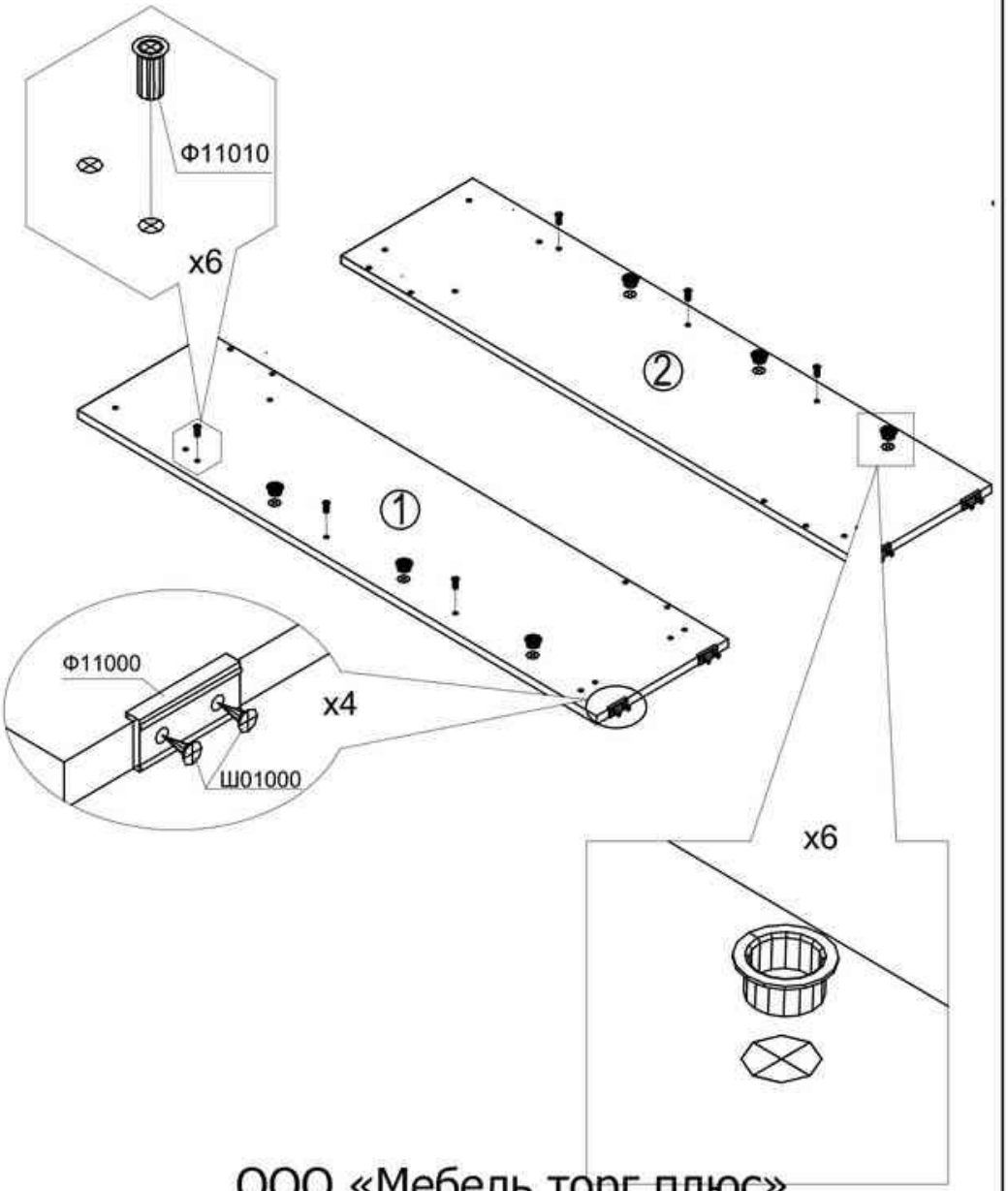

ООО «Мебель торг плюс»

Mebeltp.ru

2

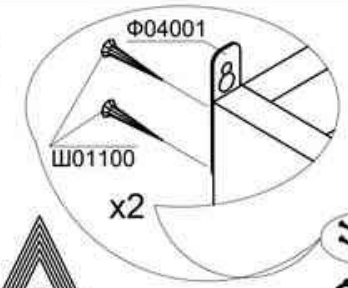

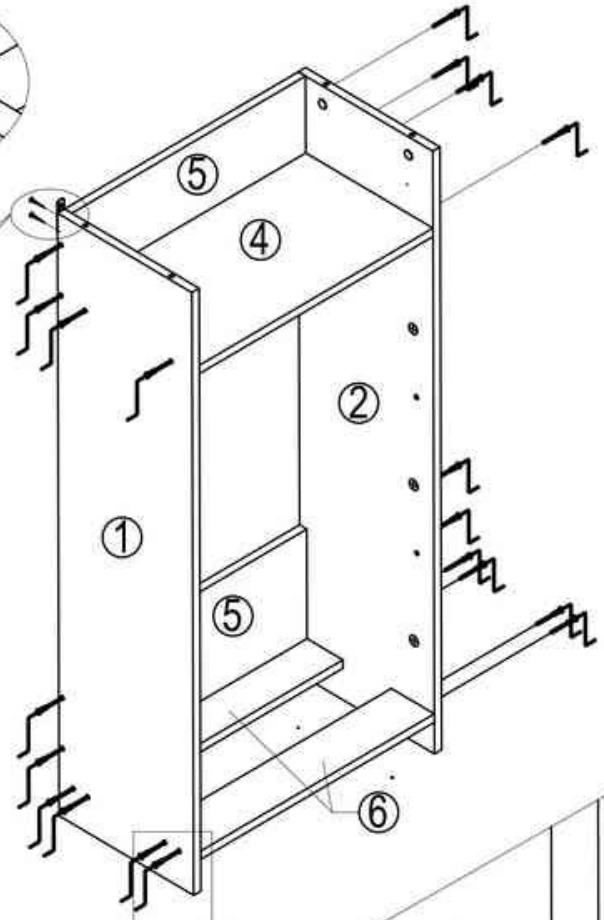

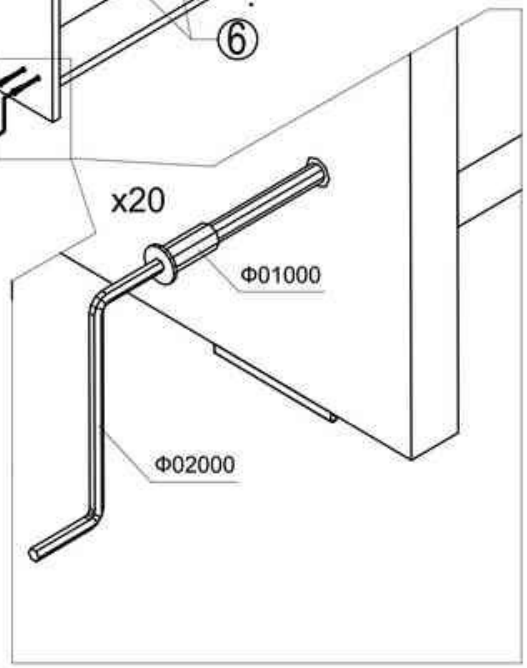

Опрокидываение шкафа может привести к серьезным телесным повреждениям. Для предотвращения опорокидывания шкаф должен быть постоянно прикреплен к стене.

Крепежные средства для крепления к стене в комплект фурнитуры не входят. Используйте крепеж, подходящий для материалов стен Вашего дома. Если Вы не уверены, какой крепеж подходит к материалу Ваших стен, обратитесь в специализированный мазазин.

3

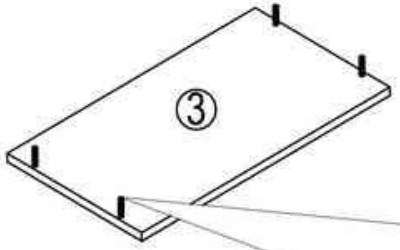

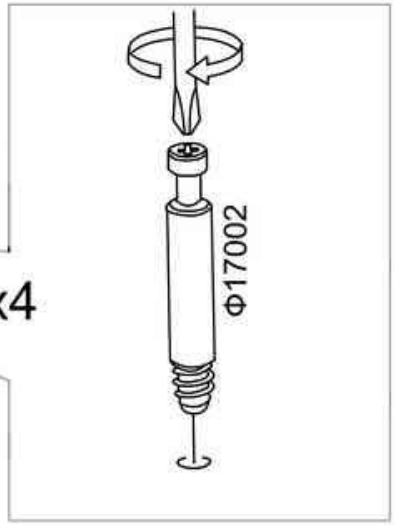

4

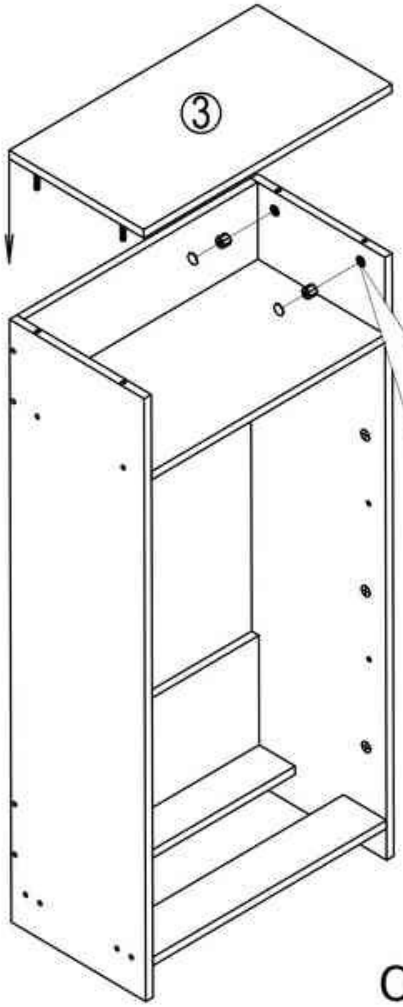

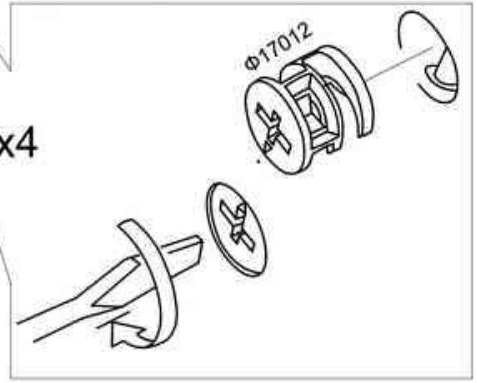

ООО «Мебель торг плюс»

Mebeltp.ru

5

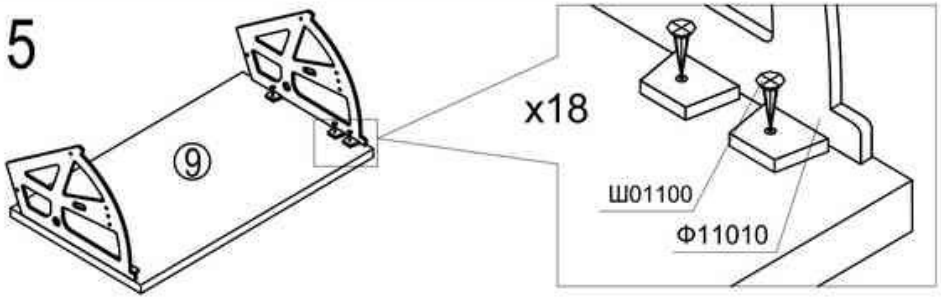

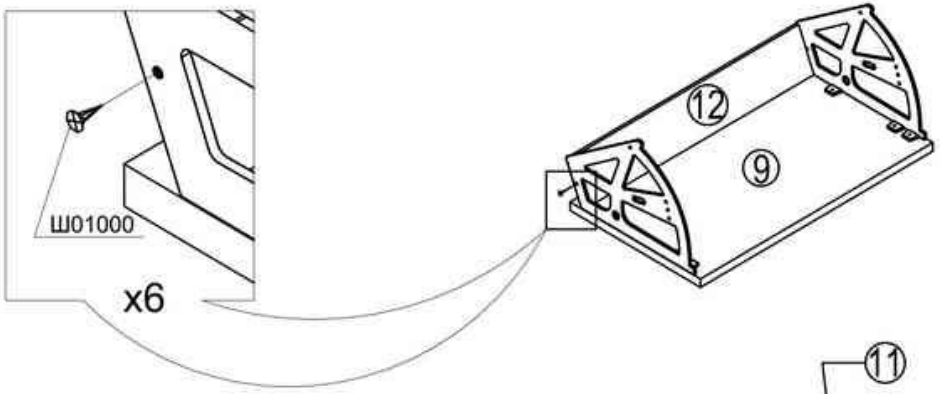

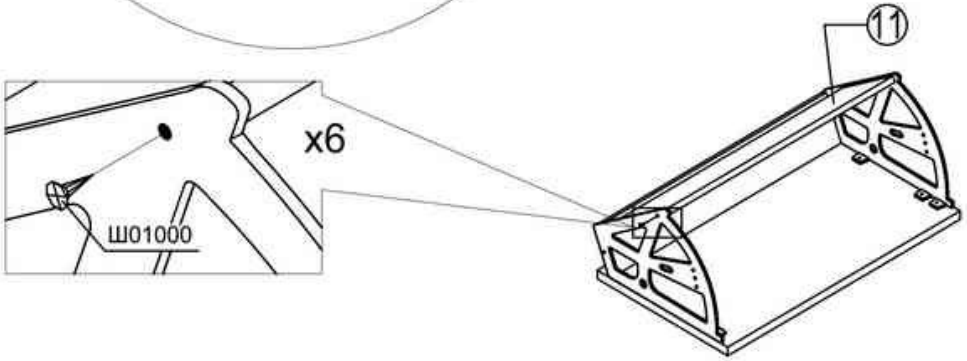

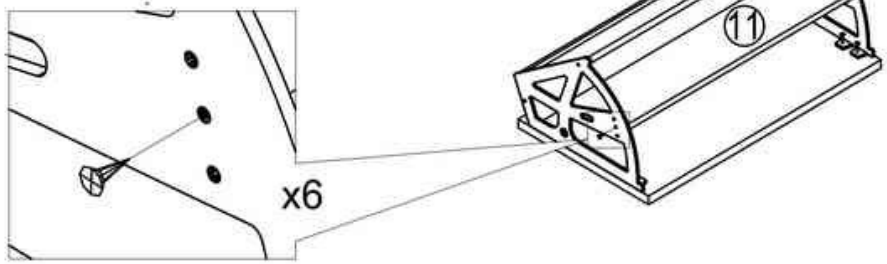

6

ООО «Мебель торг плюс»

Mebeltp.ru

